Iris/Silen Piscinas

Bombas centrífugas monocelulares autoaspirantes, con prefiltro

Aplicaciones
Recirculación y filtración de agua en piscinas pequeñas y medianas. Completamente silenciosas.

Materiales
Cuerpo bomba, pie bomba, rodete, soporte sello y difusor en tecnopolímero.
Eje motor en acero inoxidable AISI 420.
Cierre mecánico en grafito y óxido de alúmina.
Carcasa motor en aluminio.
Silen: juntas en NBR.

Motor
Totalmente cerrados, protección IP 55, con ventilación exterior.
Monofásicos 1 x 230 V, con protector termoamperimétrico incorporado y su correspondiente condensador.

Equipamientos
Ø aspiración e impulsión: racores para encolar Ø 50 mm.





Tabla de funcionamiento hidráulico y precios

Modelo	I [A]	P1 [kW]	P2		c	l/min	25	50	75	100	150	200	250	290	1~230 V (modelo M)	
	1~ 230 V	1~ 230 V	[kW]	[HP]	[µF]	m³/h	1,5	3,0	4,5	6,0	9,0	12	15	17,4	Código	PVP €
Iris 400	1,4	0,3	0,18	0,25	10	mca	7,7	6,9	6,0	4,5	0,6				96851	**206,00**
Iris 500	2	0,45	0,25	0,33	12		10,2	9,7	8,6	7,2	3,2				96855	**206,00**
Iris 750	2,8	0,65	0,37	0,5	12		12,3	11,9	11,3	10,5	8,1	4,6			96859	**208,00**
Iris 1000	3,8	0,85	0,75	1	12		13,8	13,3	13	12,5	10,8	8,1	4,8	1,8	96849	**218,00**

Modelo	I [A]			P1 [kW]		P2		c	l/min	40	80	120	160	215	265	325	400	1~230 V (modelo M)		3~400 V (modelo T)	
	1~ 230 V	3~ 230 V	3~ 400 V	1~ 230 V	3~ 400 V	[kW]	[HP]	[µF]	m³/h	2,4	4,8	7,2	9,6	12,9	15,9	19,5	24	Código	PVP €	Código	PVP €
Silen 30	3			0,7		0,44	0,6	16	mca	11,7	11,2	10,2	8					97453	**264,00**		
Silen 50	3,6	2,4	1,4	0,8	0,8	0,44	0,6	16		13,6	13,2	12,6	10,9	6,7				97458	**266,00**	97456	**266,00**
Silen 75	5,1	3,3	1,9	1,1	1,0	0,55	0,75	16		15,2	15	12,5	13,1	9,9	6			97463	**275,00**	97461	**275,00**
Silen 100	5,8	3,8	2,2	1,2	1,2	0,75	1,0	16		16,9	16,5	16	15	12,9	10	5,9		97443	**283,00**	97441	**283,00**
Silen 150	7,1	4,8	2,8	1,6	1,6	1,1	1,5	25		18,6	18,2	17,7	16,9	15,1	13	10	5,1	97449	**331,00**	97447	**331,00**

Dimensiones y pesos

Iris

Modelo	A	B	C	D	E	F	G	H	I	J	K	L	Kg
Iris 400	438,5	191,5	115	304	210	2 1/4"	221	2 1/4"	264	Ø9	108	Ø212	8,9
Iris 500	438,5	191,5	115	304	210	2 1/4"	221	2 1/4"	264	Ø9	108	Ø212	8,9
Iris 750	438,5	191,5	115	304	210	2 1/4"	221	2 1/4"	264	Ø9	108	Ø212	10,2
Iris 1000	438,5	191,5	115	304	210	2 1/4"	221	2 1/4"	264	Ø9	108	Ø212	10,9

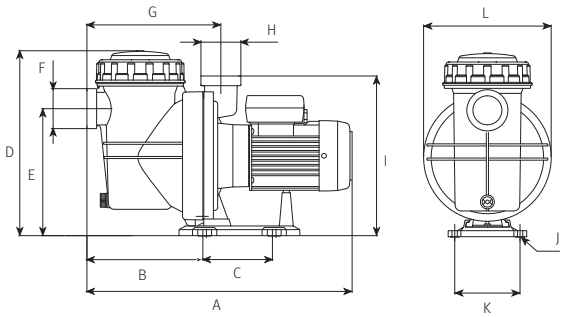

Silen

Modelo	A	B	C	D	E	F	G	H	I	J	K	L	Kg
Silen 30	495	211	170	225	2 1/4"	225	2 1/4"	308	159	Ø9	319	238	8,9
Silen 50	495	211	170	225	2 1/4"	225	2 1/4"	308	159	Ø9	319	238	8,9
Silen 75	495	211	170	225	2 1/4"	225	2 1/4"	308	159	Ø9	319	238	10,2
Silen 100	495	211	170	225	2 1/4"	225	2 1/4"	308	159	Ø9	319	238	10,9
Silen 150	495	211	170	225	2 1/4"	225	2 1/4"	308	159	Ø9	319	238	13,5

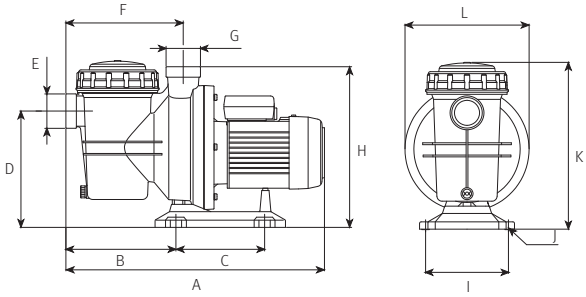

Curvas de funcionamiento a 2900 rpm

Iris

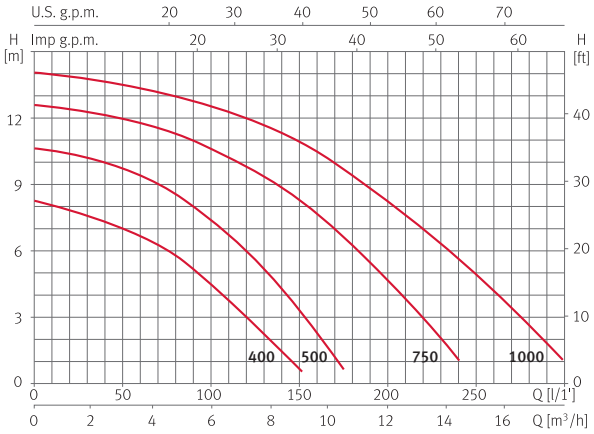

Silen

