1. DESCRIPCIÓN DESCRIPTION DESCRIPTION

Bombas sumergibles de impulsor abierto, fabricadas en acero INOX 304. Diseñadas para agua limpia o ligeramente sucia. La rejilla de succión con filtro permite un paso libre y sólidos.

Submersible pumps with open impeller, made of stainless steel 304. Designed for clean or slightly dirty water. The suction grid with filter allows for free passage and solids.

Pompes submersibles à roue ouverte, fabriquées en acier inoxydable 304. Conçues pour l'eau propre ou légèrement sale. La grille d'aspiration avec filtre permet un passage libre et des solides.



Los modelos monofásicos cuentan con un flotador integrado que activa y desactiva la bomba de forma automática.

Single-phase models feature an integrated float that automatically turns the pump on and off.

Les modèles monophasés sont équipés d'un flotteur intégré qui active et désactive la pompe automatiquement.



DOBLE CIERRE MECÁNICO
DOUBLE MECHANICAL SEAL
DOUBLE GARNITURE MÉCANIQUE



IMPULSOR
IMPELLER
ROUE

MATERIALES

Cuerpo de bomba: Acero INOX 304
Carcasa del motor: Acero INOX 304
Eje: Acero INOX 304
Impulsor: Acero INOX 304
Doble cierre mecánico: Carb/Sic-Sic/Sic
Cable: 10 m

MATERIALS

Pump body: Stainless Steel 304
Motor casing: Stainless Steel 304
Shaft: Stainless Steel 304
Impeller: Stainless Steel 304
Double mechanical seal: Carb/Sic-Sic/Sic
Cable: 10 m

MATÉRIELS

Corps de pompe: Acier INOX 304
Carter moteur: Acier INOX 304
Arbre: Acier INOX 304
Roue (de pompe): Acier INOX 304
Double garniture mécanique: Carb/Sic-Sic/Sic
Câble : 10 m

ÁREA DE TRABAJO

Motor de inducción 2 polos, monofásico 220-240V/50Hz, con protector térmico.
Condensador interno
Paso sólido libre: ≤ 10 mm
Temperatura máx. del líquido: 40°C
Grado de protección: IP68
Servicio continuo: S1

WORKING RANGE

2-pole induction motor, single-phase 220-240V/50Hz, with thermal protector.
Internal capacitor
Free solid passage: ≤ 10 mm
Max. liquid temperature: 40°C
Protection rating: IP68
Continuous duty: S1

PLAGUE DE TRAVAIL

Moteur à induction 2 pôles, monophasé 220-240V/50Hz, avec protecteur thermique.
Condensateur interne
Passage de solides libre: ≤ 10 mm
Température max. du liquide: 40°C
Degré de protection: IP68
Service continu: S1

2. CURVAS CURVES COURBES

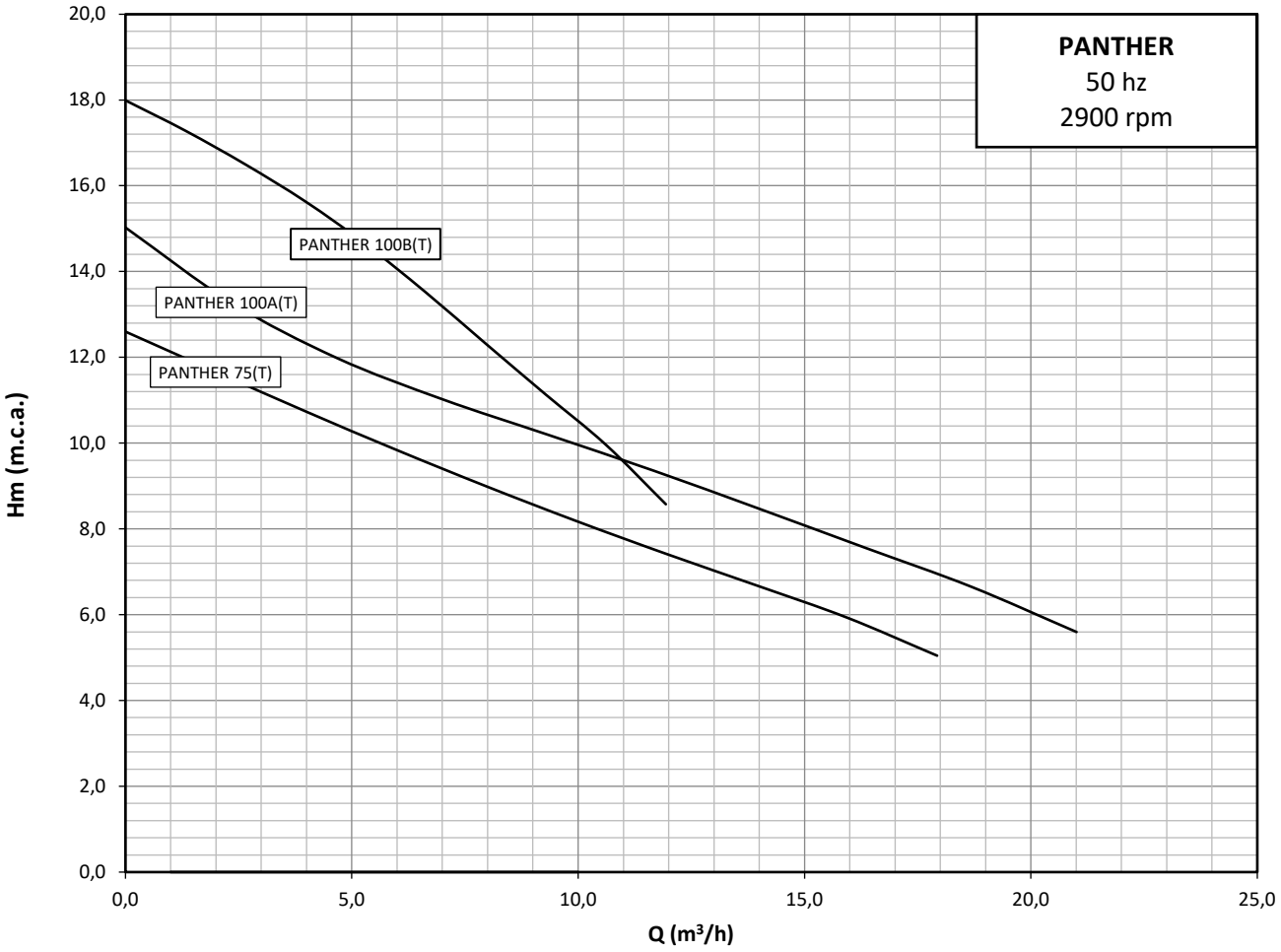

							CAUDAL FLOW DÉBIT							
							m³/h	0	3	6	9	12	15	18	21
							l/min	0	50	100	150	200	250	300	350
MODELO MODEL MODÈLE	P_2		DN	SÓLIDOS	COND.	PESO									
	kW	Hp	Ø"	mm	µF	Kg		ALTURA DE CARGA EN METROS		LOADING HEIGHT IN METRES			HAUTEUR DE CHARGEMENT EN MÈTRES		
PANTHER 75	0,55	0,75	1½	10	16,0	13,0		12,5	10,8	9,5	8,5	7,5	6,5	5,0	
PANTHER 100A	0,75	1,00	1½	10	25,0	14,0		15,0	12,5	11,5	10,5	9,0	8,0	7,0	5,5
PANTHER 100B	0,75	1,00	1½	10	-	14,0		18,0	16,5	14,0	11,5	8,5			

2. CURVAS CURVES COURBES

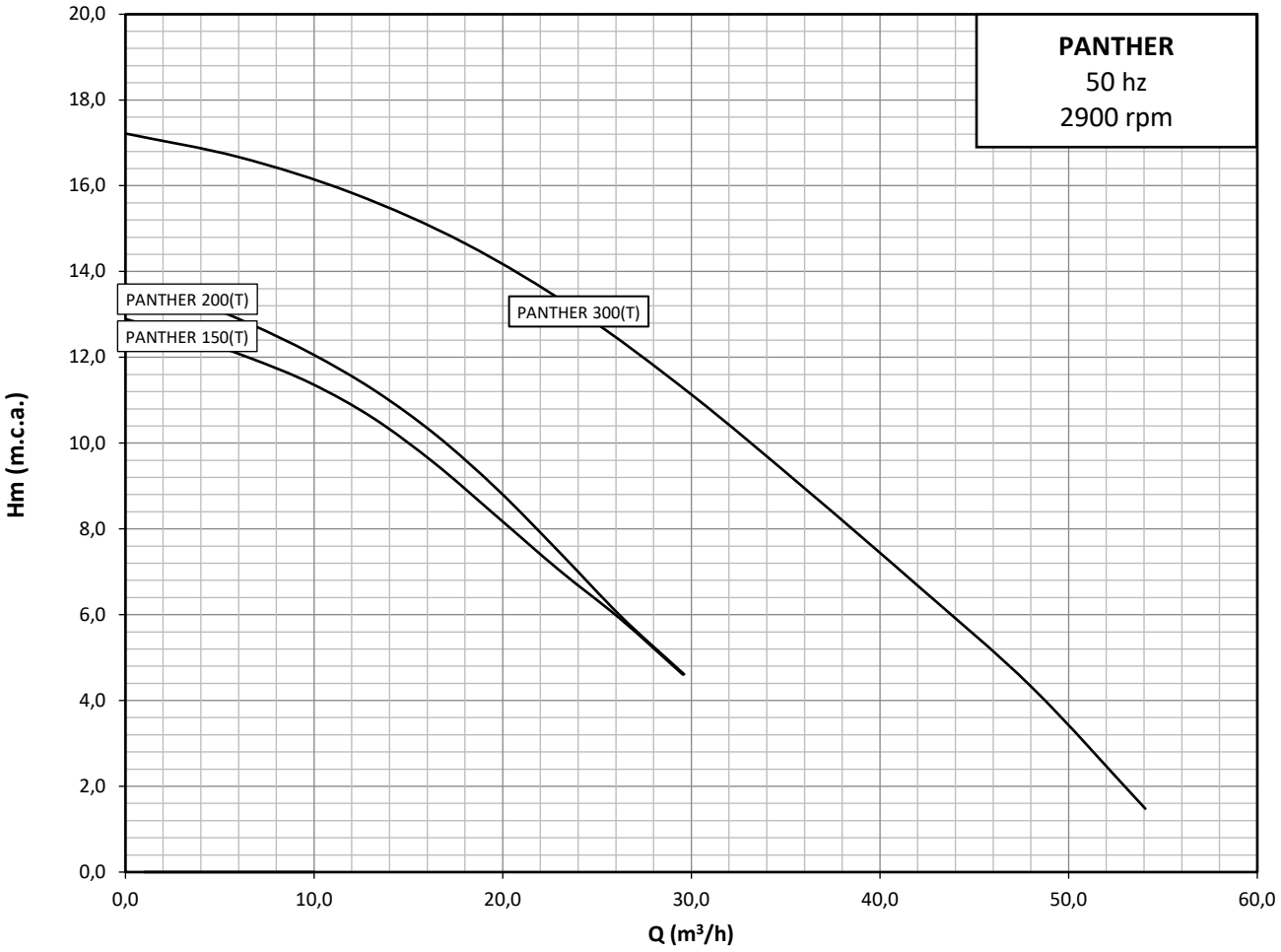

MODELO MODEL MODÈLE	P_2		DN	SÓLIDOS	COND.	PESO
	kW	Hp	Ø"	mm	µF	Kg
PANTHER 150	1,1	1,5	2	10	30	16,0
PANTHER 200	1,5	2,0	2	10	30	18,0
PANTHER 300	2,2	3,0	3	10	-	20,0

CAUDAL FLOW DÉBIT									
m^3/h	0	6	12	18	24	30	36	42	48
l/min	0	100	200	300	400	500	600	700	800
ALTURA DE CARGA EN METROS / LOADING HEIGHT IN METRES MÈTRES / HAUTEUR DE CHARGEMENT EN									
PANTHER 150	13,5	12,5	11,0	9,0	7,0	4,5			
PANTHER 200	13,9	13,0	11,5	9,6	7,0	4,5			
PANTHER 300	17,5	17,0	16,0	14,5	13,6	11,7	9,0	7,0	4,2

4. MEDIDAS MEASURES MESURES

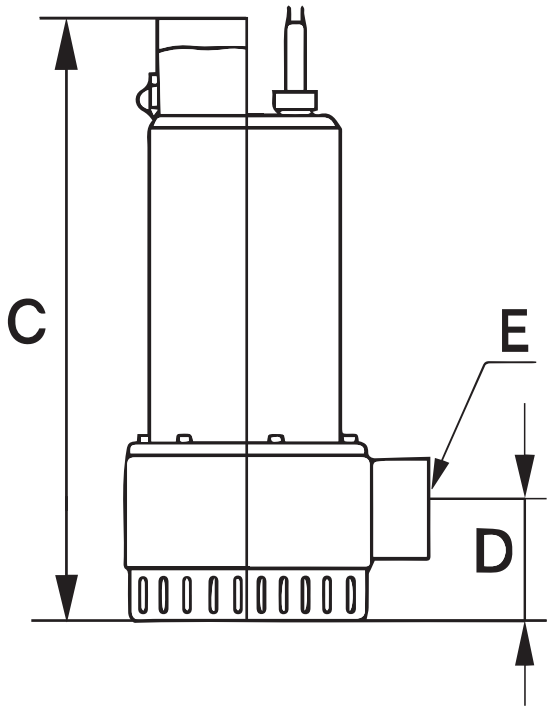

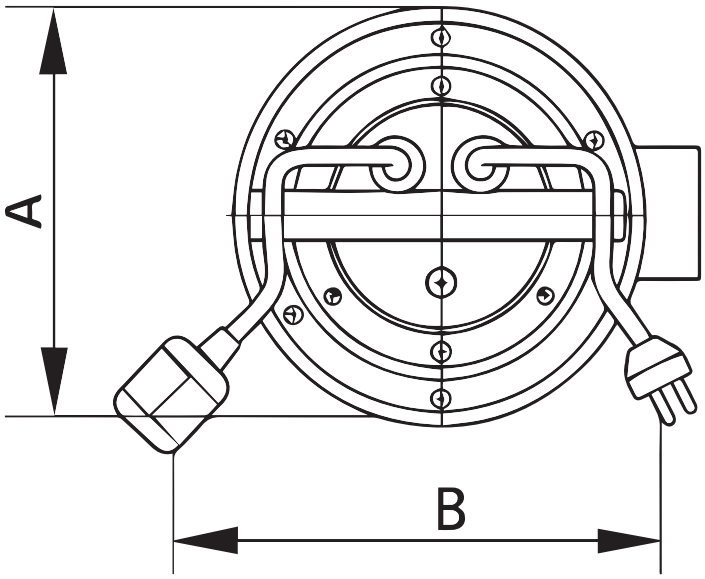

MODELO MODEL MODÈLE	A mm	B mm	C mm	D mm	E descarga	Tamaño mm	Peso kg
PANTHER 75	170	195	360	68	G 1,5" F	170x240x390	13
PANTHER 100A	170	195	385	68	G 1,5" F	170x240x420	14
PANTHER 100B	170	195	385	68	G 1,5" F	170x240x420	14
PANTHER 150	170	210	385	68	G 2" F	170x240x420	16
PANTHER 200	170	210	405	68	G 2" F	170x240x420	18
PANTHER 300	170	210	435	80	G 3" F	170x250x460	20

4. DESPIECE SPARE PARTS PIÈCES DE RECHANGE

PANTHER 75

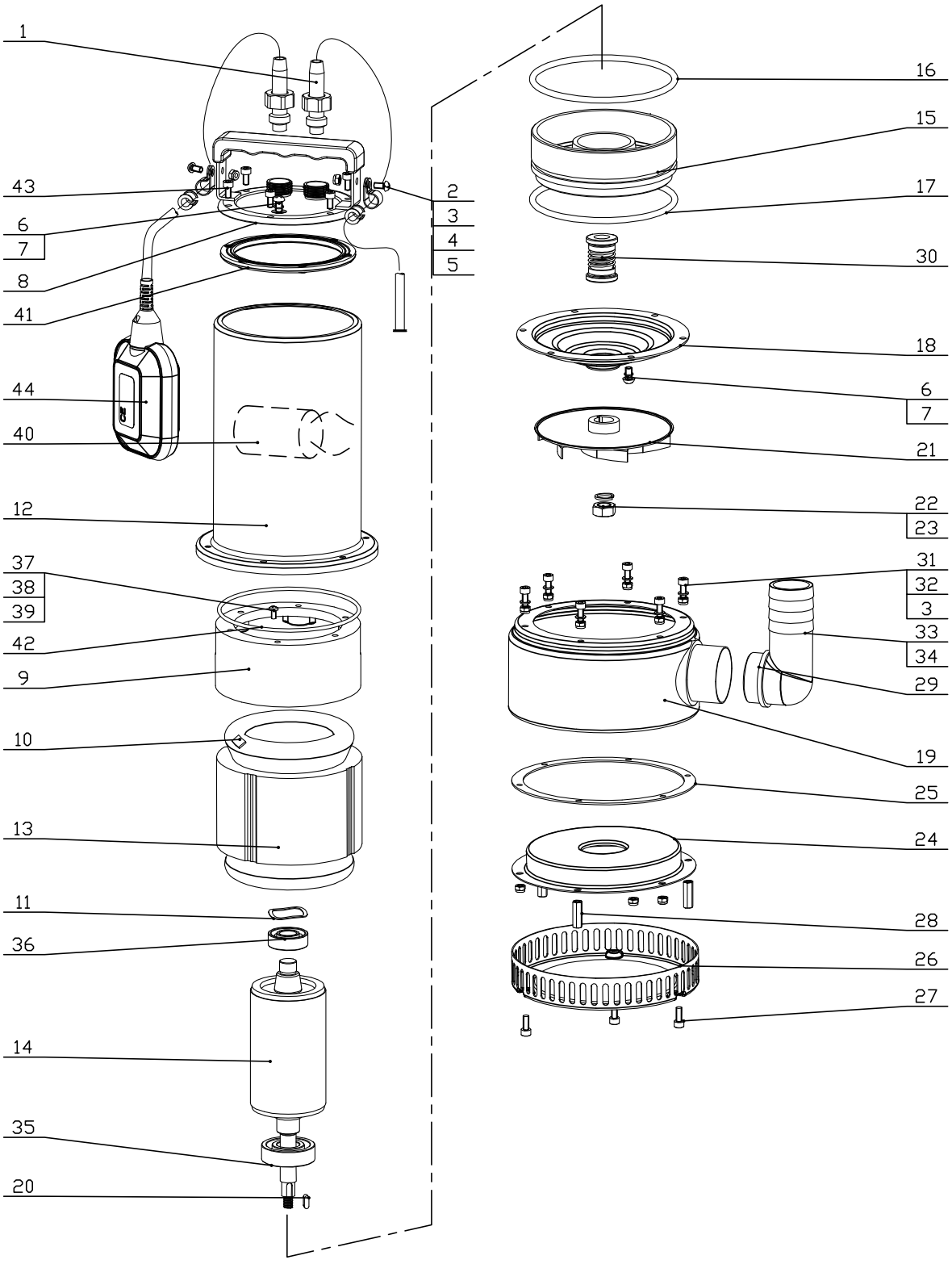

4. DESPIECE SPARE PARTS PIÈCES DE RECHANGE

PANTHER 75

Nº	Nombre	Material	Cantidad
1	Cable	-	-
2	Tornillo de cabeza cruzada M5X10	AISI 304	2
3	Tuerca hexagonal con sistema de bloqueo M5	AISI 304	11
4	Abrazadera para cable	AISI 304	2
5	Cilindro de goma	NBR	2
6	Tornillo de cabeza cruzada M6X6	AISI 304	2
7	Junta tórica 6x1.9	NBR	2
8	Cobertura de la bomba	AISI 304	1
9	Placa de rodamiento superior	HT200	1
10	Termal 17AM032	-	1
11	Arandela ondulada	65Mn	1
12	Carcasa del motor	AISI 304	1
13	Estator	-	1
14	Rotor	-	1
15	Placa de rodamiento inferior	HT200	1
16	Junta tórica 120x3.1	NBR	1
17	Junta tórica 120x5.3	NBR	1
18	Cámara de aceite	AISI 304	1
19	Carcasa de voluta	AISI 304	1
20	Llave 4x12	AISI 304	1
21	Impulsor	AISI 304	1
22	Tuerca de cabeza hexagonal M10	AISI 304	1
23	Arandela	AISI 304	1
24	Cobertura del impulsor	AISI 304	1
25	Junta	NBR	1
26	Colador	AISI 304	1
27	Tornillo de cabeza hexagonal M5X16	AISI 304	3
28	Tuerca	AISI 304	3
29	Junta tórica 38x2	NBR	1
30	Cierre mecánico	C/SiCjSiC/SiC	1
31	Tornillo de cabeza hexagonal M5X10	AISI 304	6
32	Arandela 5	AISI 304	9
33	Codo de descarga	ABS	1
34	Tuerca de bloqueo	PA66+30GF	1
35	Rodamiento 6204	-	1
36	Rodamiento 6202	-	1
37	Tornillo de cabeza cruzada M5X10	Q235A	1
38	Arandela de seguridad	65Mn	1
39	Símbolo de conexión a tierra	Al	1
40	Condensador	-	1
41	Junta	NBR	1
42	Junta tórica 115x3.1	NBR	1
43	Tornillo de cabeza hexagonal M5x12	AISI 304	6
44	Boya		

Para consultas técnicas relacionadas con el despiece o identificación de componentes, por favor diríjase a nuestro departamento de atención técnica.

For technical queries regarding exploded views or component identification, please contact our technical support department.

Pour toute question technique concernant les vues éclatées ou l'identification des composants, veuillez contacter notre service d'assistance technique.